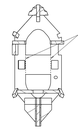

Schnitt A-A

Nachdem die Nase vorgeklebt wurde, kann dieser Bereich herausgetrennt werden um zugang zur Nase / Bleieingabe zu bekommen.
Cut away after Nose was added and bulkhead is stabilized. Clearance for Noseweight applikation.

Der 12 Uhr Gurt Kiefer 10x3 kann im Bereich der Kabine durch Balsa oder ein Fornlaminat ersetzt werden, die läßt sich einfacher biegen.
The 12 o'clock stringer from Spruce can be exchanged in the highly curved Caabin area by Balsa or 5 layers of 3x2mm spruce

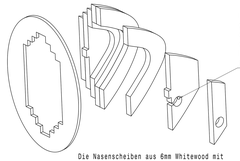

Hier ausarbeiten, dass der 2mm Eisendraht vor dem Loch geführt wird (laterale Zugabstützung), aber Achtung, dass nicht nach Aussen durchgebohrt wird. In der Nase den Eisendraht im Kunststoffrohr führen!
Drill a few mm to support 2mm Iron wire (lateral forces), within the wood in bowden cable

Achtung / Attention:
Achten Sie auf Rechts / Links / Oben / Unten !!!
Keep Eye on Top / Bottom / right / Left !!!

Die Nasenscheiben aus 6mm Whitewood mit Aerodux in der Schablone verkleben
glue 6mm nose parts from white wood parts within the jig with Aerodux

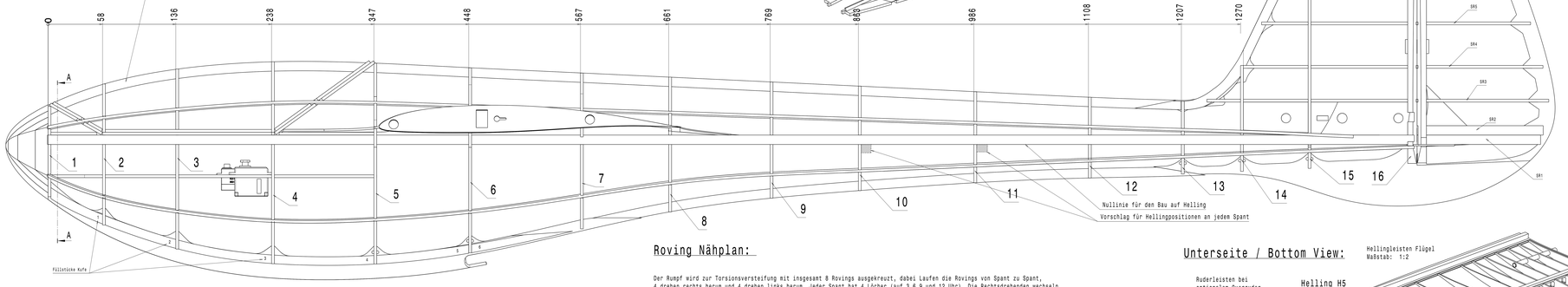

Rippen von hinten Einschieben und in Position drehen, danach mit Balsabögen sperren. Bei der untersten Rippe mit den Seitentreilen Sperren.
Rips come in from rear and rotate in Position, block with Balsa parts than. At lowest Rib block with spars

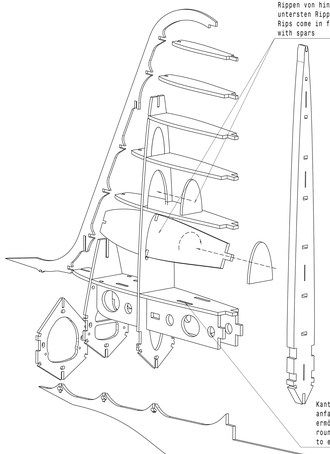

Kanten runden oder anfasen um Montage zu ermöglichen
round or chamfer edges to enable assemby

gelasert

Passung vorsichtig einschleifen
Carefully grind in the fit

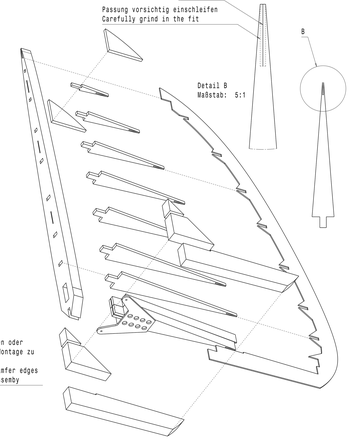

Detail B
Maßstab: 5:1

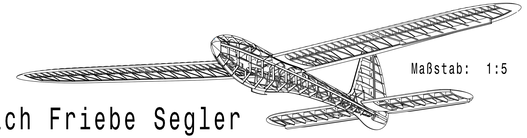

Maßstab: 1:5

Roving Nähplan:

Der Rumpf wird zur Torsionsversteifung mit insgesamt 8 Rovings ausgekreuzt, dabei Laufen die Rovings von Spant zu Spant, 4 drehen rechts herum und 4 drehen links herum. Jeder Spant hat 4 Löcher (auf 3,6,9 und 12 Uhr). Die Rechtsdrehenden wechseln von 12 Uhr auf 3 Uhr, von 3 Uhr auf 6 Uhr, usw. Die Linksdrehenden wechseln von 12 Uhr auf 9 Uhr, von 9 Uhr aus 6 Uhr usw.
Dir Rovings werden alle von hinten eingefädelt und sind als sogenannte Doppelrovings an der senkrechten Mittelebene gespiegelt. Hinten werden sie dadurch entsprechend festgehalten, siehe Zeichnung. ' Doppelrovings starten am Spant 14, zwei weitere starten am Spant 15.

Daddurch ergibt sich ein enorm torsionssteifer Rumpf. Zur einfacheren Monatage des getränkten Rovings werden reissfeste Fäden von vorne nach hinten durch die Spanten geführt, so kann man vorher schon alle Positionen kontrollieren und hat später mehr Zeit die getränkten Rovings durchzuziehen. An dieser Stelle würden Glas - und Kohlenstoffaserrovings reißen und Nester bilden, deshalb funktioniert dies nur mittels Aramidrovings. Ich verwende 805 Tex, d.h. 0,805gr/m. So wiegt die Versteifung nur 8gr plus etwa 7gr Harzmatrix bei 55% Faservolumenanteil.

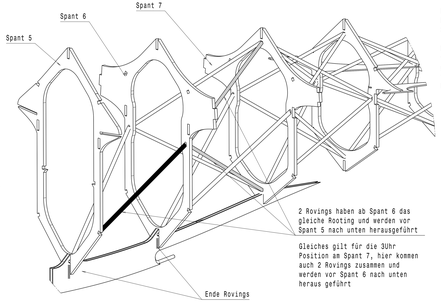

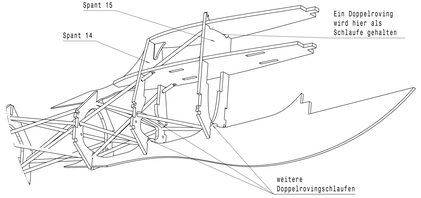

Unterseite / Bottom View:

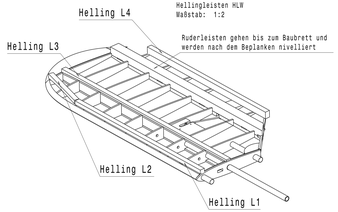

Hellingleisten HLW
Maßstab: 1:2

Ruderleisten gehen bis zum Baubrett und werden nach dem Beplanken nivelliert

Unterseite / Bottom View:

Hellingleisten Flügel
Maßstab: 1:2

Ruderleisten bei optionalen Querruder gehen bis zum Baubrett und werden nach dem Beplanken nivelliert

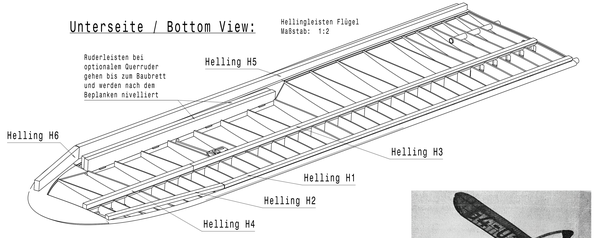

Dr. Erich Friebe Segler

Plan Original Größe 100%
Original von Dr. Erich Friebe erster öffentlicher Flug 30.7.1954 Schkeuditz
Neuauslegung Matthias Möller, Andreas Lorenz, Reiner Retzke im Oktober 2024
Gewicht 2500 gr / 5,5 lb
Flügel 2650mm Spw , HQ 3/9 Strak, Schränkungsverlauf nichtlinear 0-3°
Höhenleitwerk Prandtl-D tip LDA (low drag airfoil)
Seitenleitwerk HQ Oldy 0/12
Schwerpunkt 182mm von der Nase am Flügelanschluß, Startpunktempfehlung. Gleitzahl 19,5 geringstes Sinken 0,41m/s (@2,5kg tow)
RC-Funktionen: Höhe, Seite & Schlepkupplung, (Querruder optional)